SCHEMA FORATURA A-A
HOLES PATTERN A-A

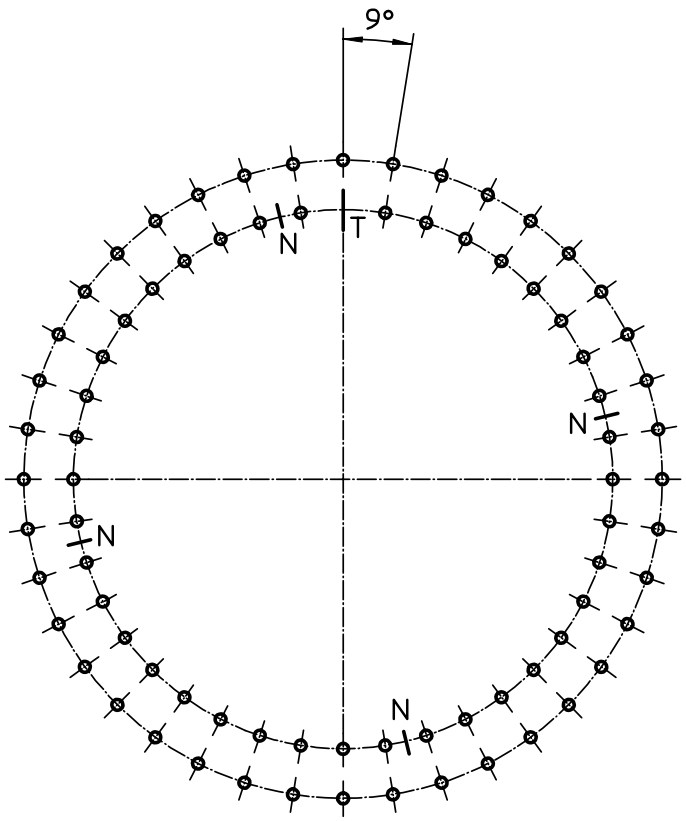

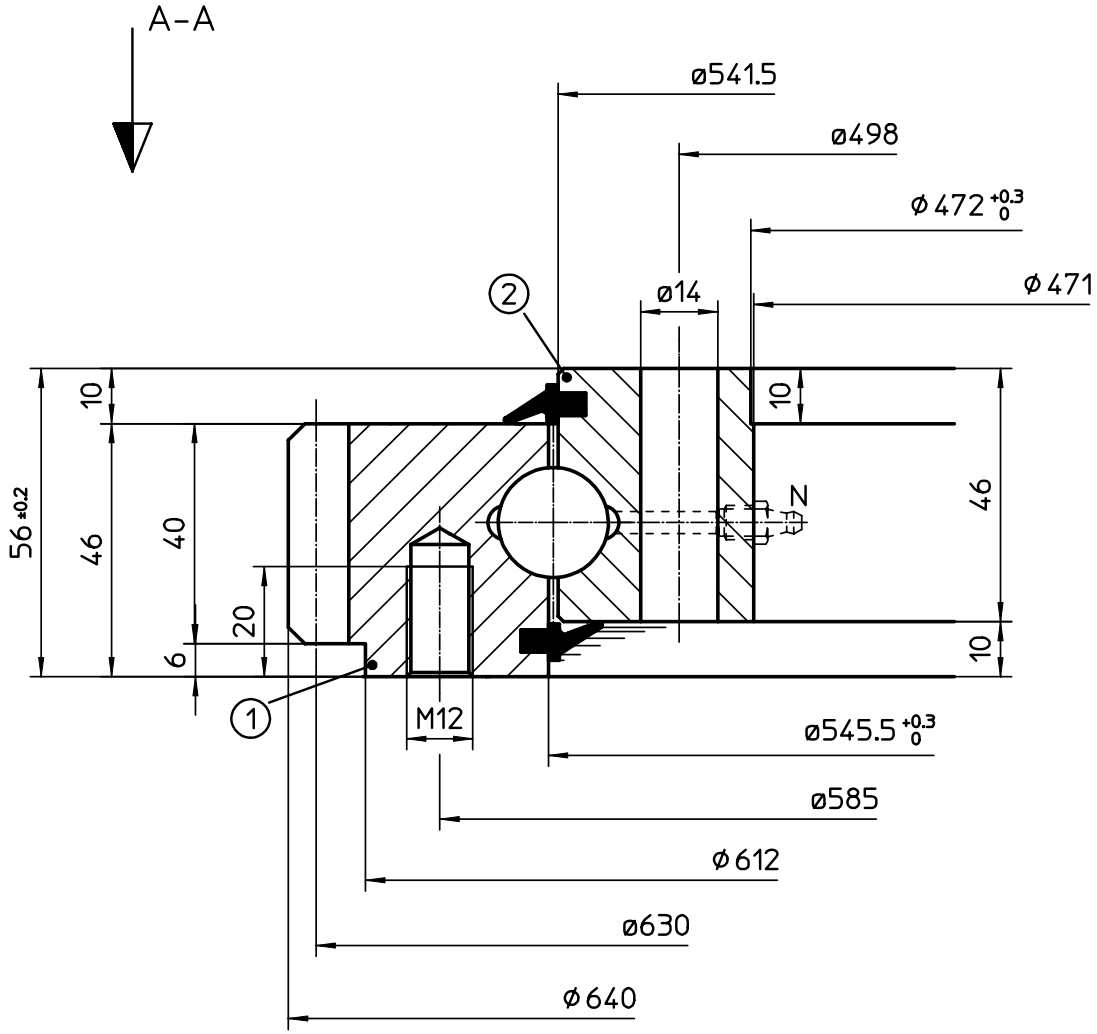

- DENTATURA - GEAR -		
Modulo - Module	m	5
Numero denti - Nr of teeth	z	126
Angolo pressione - Pressure angle	α	20°
Correzione - Addendum modification	xm	/
Diametro Primitivo - Pitch diameter	Dp	630
Troncatura - Truncation	Km	/
Misura cordale Measurement on teeth	n° Denti Teeth	
	Ø Cilindri Pins	
Forza periferica sul dente Tangential tooth load — Normale - Normal	kN	
Massimo - Maximum	kN	

Fori fissaggio Interno-inner	2	40-1	Equidistanti
Mounting holes Esterno-outer	1	40	Equally spaced

N/N1 Fori ingrassaggio - Grease holes
N°4 M6 a 90°

T/T1 :Posizione tappo e/o raccordo di tempra
:Position of loading plug and/or hardness gap

Materiale - Material	Stato del materiale Material treatment	
UNI EN 10083-1/2 09.98		
C45	Normalizzato Normalized	2
C45	Normalizzato Normalized	1

● PISTE RETTIFICATE

Quote senza tolleranza Dimension without tolerance UNI EN 22768-1/2 11.96

Misure in Dimensions in	Peso - Weight	Sostituisce Replaces	
mm			Rev. 3
Data - Date	Disegnatore Draftsman	Visto - Approved	Scala - Scale
22/11/00	CRISTIAN P.		1:1

Codice-Code
VE064A06

LA LEONESSA
Carpenedolo (Brescia) ITALY
Tel. 0309965435
Fax 0309965629
www.laleonessa.it

CUSCINETTO SLEW RING
CB-E-0640-D-1-05